KOMPAS YACHTING

DESIGNED AND MANUFACTURED IN ENGLAND

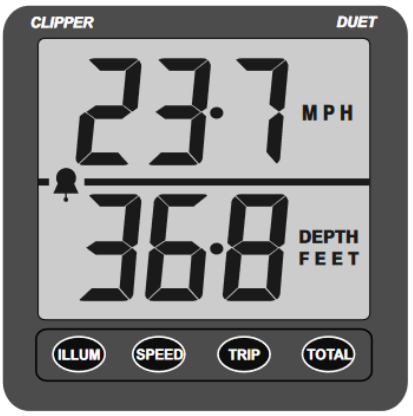

Duet

CLIPPER DUET

RoHS ✔ 2002/95/EC

COMBINED LOG AND ECHO SOUNDER

CE

WSTĘP

Clipper Duet to połączenie logu i sondy głębokości.
Jest dostarczany w komplecie z kołem łopatkowym, przetwornikiem i sygnalizatorem alarmu. Duet jest przeznaczony do zasilania z 12-woltowego akumulatora znajdującego się na statku

INSTALACJA WYŚWIETLACZA

Wybierz dogodną pozycję dla wyświetlacza na panelu lub przegrodzie Miejsce montażu musi być płaskie, a wnęka za panelem musi być zawsze sucha. (Wlot kabla celowo nie jest uszczelniony, aby zapewnić odpowiednią wentylację. Zapobiega to zaparowaniu wyświetlacza). Wytnij otwór w panelu o szerokości 87 mm i wysokości 67 mm. Przeprowadź okablowanie przez otwór w panelu i podłącz czarny przewód do ujemnego, a czerwony do dodatniego przewodu zasilania. (Patrz rysunek 1).
Rozsądnie jest użyć nowego obwodu / źródła zasilania, aby zapewnić ochronę w przypadku wystąpienia usterki. Pobór prądu jest bardzo mały, więc każde zasilanie z bezpiecznikiem co najmniej 1/4 A jest więcej niż wystarczające.

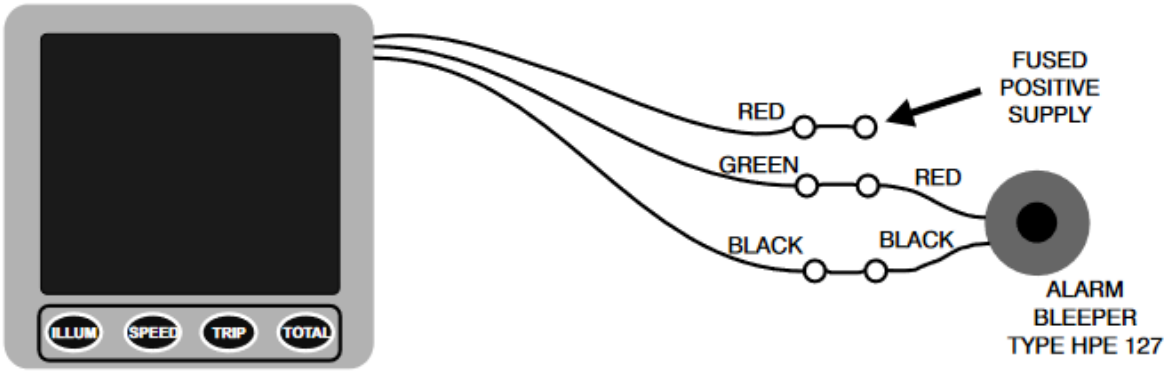

Odkręć i zdejmij dwie nakrętki motylkowe z tyłu przyrządu i zdejmij wspornik zaciskowy ze stali nierdzewnej. Zamocuj uszczelkę „O” w rowku w panelu czołowym przyrządu. Przed zamontowaniem instrumentu na panelu należy upewnić się, że jest on prawidłowo umieszczony w rowku, co zapewnia wodoszczelne uszczelnienie wyświetlacza. ważne jest, aby gumowa uszczelka typu O-ring dobrze stykała się z panelem, aby zapobiec przedostawaniu się wody za urządzenie i przedostawaniu się do wnęki za panelem. Dobrą praktyką jest prowadzenie kabli pionowo w dół od urządzenia, nawet jeśli później będą musiały unieść się w celu połączenia do zaopatrzenia statku. W ten sposób zapobiega się przedostawaniu się wody, która mogłaby dostać się do kabli, z powrotem wzdłuż kabli do urządzenia.

MONTAŻ ZESPOŁU KOŁA ŁOPATKOWEGO

Koło łopatkowe powinno być zamontowane w kadłubie w takim miejscu, w którym:

- Jest zanurzone na wszystkich położeniach pod silnikiem lub żaglami.
- Łopatki koła łopatkowego mają równy przepływ wody odpowiadający prędkości statku woda

- Na kadłubach wypornościowych jest to zwykle na śródokręciu, ale na kadłubach ślizgających się powinno znajdować się jak najdalej do rufy i powinno być łatwo dostępne w zęzach do czyszczenia i układania.

Zaślepka służy do uszczelnienia osłony po zdjęciu koła łopatkowego.Nie jest narażona na uszkodzenia spowodowane przez bezlitosną powierzchnię, taką jak przyczepy i zawiesia do podnoszenia. Gdy statek jest wyjęty z wody, wywierć otwór o średnicy 42 mm w kadłubie, aby wyjąć obudowę łopatki i użyj konwencjonalnych metod uszczelniania. Zaleca się unikanie mastyksu - użyj formy uszczelniacza silikonowego.

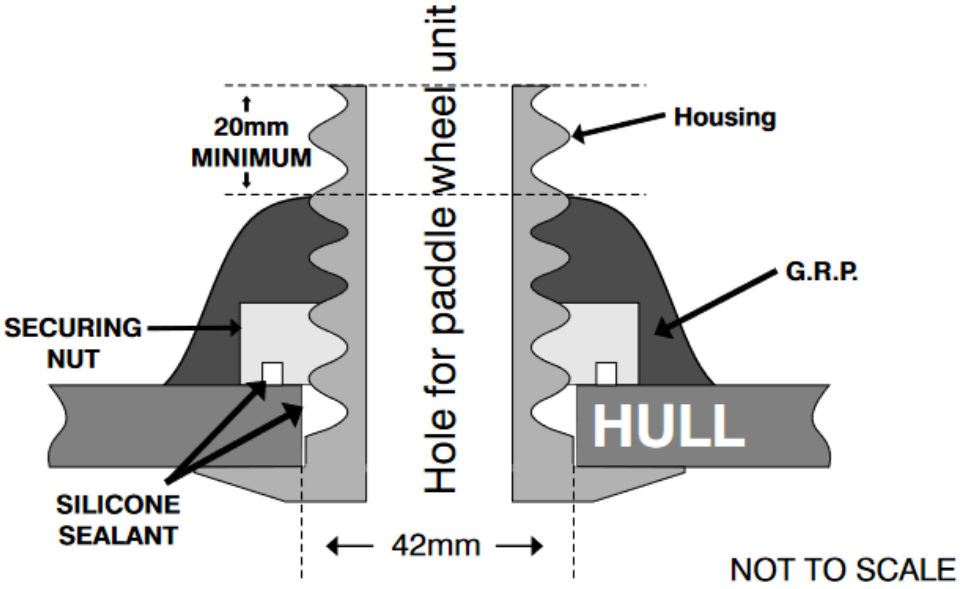

Nakrętka zabezpieczająca ma od spodu rowek, który również powinien być wypełniony masą uszczelniającą. Uważaj, aby nie dokręcić zbyt mocno tej nakrętki. Po stwardnieniu masy uszczelniającej zetrzyj jej nadmiar i zamknij cały zestaw w G.R.P. Jak pokazano na rysunku 2. Uważaj, aby zapewnić co najmniej 20 mm gwintu w górnej części obudowy łopatki. Zespół koła łopatkowego można teraz wsunąć do obudowy tak, aby był wystawiony na przepływ wody, ze strzałką skierowaną do przodu wzdłuż linii środkowej statku. Zaleca się rozmazanie niewielkiej ilości smaru silikonowego na gumowym O-ringu, aby chronić urządzenie. Dokręć nakrętkę mocującą na górze obudowy i podłącz kabel do gniazda „koła łopatkowego” na wyświetlaczu. Dla dodatkowej ochrony ponownie zaleca się lekkie nasmarowanie wtyczki smarem silikonowym.

INSTALACJA PRZETWORNIKA ECHO

Przetwornik można zamontować na jeden z trzech sposobów:)

1. Czoło przetwornika można przykleić bezpośrednio do wnętrza kadłuba. (Część energii jest tracona na kadłubie, ale utrata wydajności jest w przypadku większości kadłubów G.R.P. prawie niezauważalna).
2. Mocowanie przez kadłub jest dostępne u sprzedawcy (zestaw)
3. Przetwornik można umieścić wewnątrz G.R.P. Kadłub za pomocą zestawu montażu przetwornika w kadłubie.

Ta ostatnia metoda instalacji ma tę zaletę, że przetwornik można łatwo wyjąć w celu zbadania lub zainstalowania w innym miejscu. Należy jednak wspomnieć, że chociaż montaż przetwornika wewnątrz kadłuba nie wpłynie w żaden sposób na dokładność, to maksymalny zasięg może zostać zmniejszony, w zależności od grubości i jakości włókna

szklanego. Zestaw w kadłubie jest dostępny bezpośrednio od Kompas Yachting. Bez względu na wybraną metodę, najlepsza lokalizacja nadal musi zostać znaleziona. Wybierz pozycję poniżej poziomu wody, w której przetwornik będzie skierowany zasadniczo pionowo w dół w kierunku dna i gdzie przetwornik i jego kabel (NIE skracaj kabla przetwornika) nie będzie dotykał sprzętu, który może być źródłem zakłóceń. Do takich źródeł mogą należeć układy zapłonowe i rozruchowe silnika, alternatory i dynama, pompy elektryczne itp. Miejsce to powinno być również wolne od dużych mas pęcherzyków lub kawitacji w pobliżu śmigieł lub nagłych zmian profilu kadłuba, które mogłyby zakłócać sygnał.

Aby sprawdzić, czy lokalizacja jest odpowiednia, gdy statek znajduje się w wodzie na rozsądnej głębokości, przyklej niewielką gumę do żucia na powierzchnię przetwornika i przyklej ją do wnętrza kadłuba (może być konieczne usunięcie najpierw brudu i tłustych pozostałości) . Urządzenie można następnie przetestować przy różnych prędkościach i głębokościach. Jeśli lokalizacja jest zadowalająca, guma do żucia musi zostać usunięta, a przetwornik zamocowany na stałe za pomocą jednej z opisanych wcześniej metod. (Uwaga: NIE skracać kabla przetwornika). Ważne jest, aby czoło przetwornika było dokładnie połączone z kadłubem. Pojedynczy pęcherzyk powietrza spowoduje znaczną utratę wydajności. Przetwornik i miejsce montażu muszą być całkowicie wolne od jakichkolwiek środków przeciwporostowych, ponieważ może to również wpłynąć na działanie urządzenia. Podłącz przetwornik do gniazda „przetwornika” na wyświetlaczu.

UWAGI DOTYCZĄCE ZAKŁÓCEŃ ELEKTRYCZNYCH

Zewnętrzne zakłócenia elektryczne charakteryzują się ciągłymi, losowymi liczbami na wyświetlaczu, które przesłaniają rzeczywisty odczyt głębokości sondy głębokości. Jest to spowodowane skokami napięcia o dużej amplitudzie, zwykle związanymi z alternatorem i / lub układem zapłonowym silnika. Te problemy mogą być spowodowane przez dwie rzeczy:

a) za pośrednictwem wspólnego źródła zasilania jednostki lub
(b) Poprzez bezpośrednie zakłócenia z innego źródła (silnik, alternator,itp)

Aby zmniejszyć możliwość wystąpienia zakłóceń powodowanych przez prądnicę silnika i / lub układ zapłonowy, należy wybrać położenie jak najdalej od silnika i poprowadzić kabel od przetwornika tak daleko, jak to możliwe, od silnika. NIE przecinaj kabla przetwornika, ale przechowuj jego nadmiar z dala od wszelkich możliwych źródeł zakłóceń elektrycznych.

KORZYSTANIE Z INSTRUMENTU

Kiedy instrument jest podłączony do zasilania, pokazuje on głębokość i prędkość łodzi. Naciśnięcie TRIP pokaże dystans podróży, czyli odległość od podłączenia zasilania. Odłączenie zasilania zresetuje TRIP do zera. Naciśnięcie TOTAL pokaże zakumulowaną całkowitą przebytą odległość. Tej sumy nie można zresetować. Naciśnięcie ILLUM włączy podświetlenie wyświetlacza. Oświetlenie koncentruje się na aktywnej części wyświetlacza, pomijając górne rogi. Ponowne naciśnięcie przycisku ILLUM wyłączy podświetlenie. Naciśnięcie SPEED spowoduje powrót do prędkości łodzi. Instrument będzie zawsze pokazywał głębokość. Jeśli echo zostanie chwilowo utracone, jednostki głębokości będą przez chwilę migać. Jeśli echo zostanie całkowicie utracone, na wyświetlaczu pojawi się OUT.

USTAWIANIE ALARMU MINIMALNEJ GŁĘBOKOŚCI

Dokonuje się tego podczas normalnej pracy. Naciśnij jednocześnie SPEED i TRIP. Instrument pokaże SHA, dzwonek i aktualne ustawienie minimalnej głębokości. Użyj TRIP, aby zmniejszyć ustawienie i TOTAL, aby zwiększyć ustawienie. Po wybraniu wymaganego minimalnego ustawienia głębokości naciśnij SPEED. Spowoduje to wprowadzenie nowej wartości do pamięci i powrót do normalnej pracy. Aby uzbroić alarm, naciśnij jednocześnie TRIP i TOTAL. Jednoczesne naciśnięcie TRIP i TOTAL po raz drugi wyłączy alarm (bez zmiany ustawień alarmu). Symbol dzwonka będzie widoczny tylko wtedy, gdy alarm jest uzbrojony i będzie migał, gdy alarm jest aktywny.

USTAWIANIE ALARMU PRĘDKOŚCI

Alarm prędkości wyda dźwiękowe i wizualne ostrzeżenie, jeśli prędkość łodzi przekroczy ustawiony limit. Aby ustawić to ograniczenie prędkości, naciśnij jednocześnie SPEED i TOTAL. W dolnej połowie wyświetlacza pojawi się SPD, w górnej połowie pokazane zostanie ustawienie ograniczenia prędkości. Użyj TRIP, aby zmniejszyć i TOTAL, aby zwiększyć tę wartość. (Aby wyłączyć obniżenie wartości alarmu prędkości do zera, po czym na wyświetlaczu pojawi się OFF). Naciśnięcie SPEED spowoduje wprowadzenie tej wartości do pamięci i powrót do normalnej pracy.

ZMIANA KONFIGURACJI DZIAŁANIA

Pozwala to użytkownikowi zaprogramować przyrząd do pracy w wybranych jednostkach, tj. Stopach / metrach, milach, milach morskich lub kilometrach. Daje również dostęp do progu wzmocnienia, przesunięcia kilu, alarmu prędkości i ustawień kalibracji dziennika. Aby wejść w tryb konfiguracji, wyłącz zasilanie, naciśnij i trzymaj wciśnięty klawisz ILLUM, a następnie włącz zasilanie przyrządu. Po zwolnieniu klawisza wyświetlacz pokaże SET ENG. Urządzenie jest teraz w trybie konfiguracji.

WYBÓR JEDNOSTEK

Ustaw przyrząd w trybie konfiguracji. Wyświetlacz pokaże SET ENG. Naciśnij TOTAL. Wyświetlacz pokaże teraz SET, a następnie aktualne jednostki prędkości. (Tj. Węzły, mile / godzinę lub kilometry / godzinę). Użyj klawisza TOTAL, aby przeglądać jednostki prędkości. Naciśnij SPEED, aby wprowadzić żądane jednostki. Na wyświetlaczu na chwilę pojawi się CON, aby potwierdzić operację. Na wyświetlaczu pojawi się teraz SET, a następnie aktualne jednostki głębokości (tj. Stopy lub metry). Użyj klawisza TOTAL, aby wybrać żądane jednostki. Naciśnięcie SPEED wprowadzi żądane jednostki.
9 Na wyświetlaczu na chwilę pojawi się CON, aby potwierdzić operację, a następnie powróci do ekranu SET ENG. Jeśli nie ma potrzeby dokonywania dalszych ustawień, naciśnięcie klawisza ILLUM spowoduje wyjście z trybu konfiguracji i powrót do normalnej pracy

USTAWIANIE PRZESUNIĘCIA KILU

Echosonda mierzy głębokość od przetwornika do dna morskiego. Jeśli jednostka ma kil, wygodniej jest pokazać głębokość od stępki do dna morskiego. Aby móc pracować w ten sposób, głębokość stępki (przesunięcie kilu) musi być wprowadzona do przyrządu w

następujący sposób: Ustaw przyrząd w trybie konfiguracji. Wyświetlacz pokaże teraz SET ENG. Naciśnij SPEED, w górnej połowie wyświetlacza pojawi się USET, a w dolnej połowie aktualna wartość przesunięcia kilu. Użyj TRIP, aby zmniejszyć i TOTAL, aby zwiększyć tę wartość. Naciśnięcie SPEED spowoduje wprowadzenie nowej wartości. Na wyświetlaczu na chwilę pojawi się CON, aby potwierdzić operację, a następnie powróci do ekranu SET ENG. Jeśli nie ma dalszych ustawień, naciśnięcie klawisza ILLUM spowoduje wyjście z trybu konfiguracji i powrót do normalnego działania.

ZMIANA PROGU WZMOCNIENIA

Echosonda emituje impuls o wysokiej częstotliwości, który odbija się od dna morskiego z powrotem do przetwornika. Echa z pobliskich obiektów są znacznie silniejsze niż z odległych obiektów, więc automatyczna regulacja wzmocnienia kompensuje różne sygnały siły. Jednak odbicia od pobliskich zakłóceń lub pęcherzyków mogą być czasami mylone z odbiciami od dna. Aby zapobiec powstawaniu problemów z odbiciami w pobliżu, można zmniejszyć czułość na pobliskie obiekty.
Głębokość, na której czułość wraca do normy, nazywana jest progiem wzmocnienia. Na przykład, jeśli próg wzmocnienia jest ustawiony na 2 metry, wówczas wzmocnienie jest niskie dla ech z zakresu od 0 do 2 metrów. Wzmocnienie pozostaje normalne dla ech powyżej 2 metrów. Aby wyregulować próg wzmocnienia, należy przełączyć przyrząd w tryb konfiguracji. Na wyświetlaczu pojawi się SET ENG. Naciśnij SPEED. Wyświetlacz pokaże wartość przesunięcia kilu. Ponownie naciśnij SPEED, w górnej połowie wyświetlacza pojawi się THR, a w dolnej połowie bieżącego progu wzmocnienia. Użyj TRIP todecrement i TOTAL, aby zwiększyć tę wartość. Naciśnięcie SPEED wprowadzi nową wartość. Na wyświetlaczu na krótko pojawi się CONN, aby potwierdzić operację, a następnie powróci do ekranu SET ENG. Jeśli nie są potrzebne dalsze ustawienia, naciśnięcie przycisku ILLUM spowoduje wyjście z trybu konfiguracji i powrót do normalnego działania.

ZMIANA KALIBRACJI DZIENNIKA LOGU

Współczynnik kalibracji określa liczbę obrotów łopatki potrzebną do reprezentacji stałej odległości. Urządzenie zostało wstępnie skalibrowane w fabryce. Jednak typ kadłuba i położenie zespołu koła łopatkowego mogą wpływać na osiągi, powodując niedostateczne odczytanie lub nadczytanie prędkości (i odległości). Aby naprawić każdy błąd, należy ustawić przyrząd w trybie konfiguracji. Na wyświetlaczu pojawi się SET ENG. Naciśnij TRIP. Na wyświetlaczu pojawi się CAL i aktualny współczynnik kalibracji (który jest fabrycznie ustawiony na 100%, aby zapewnić prawidłowe odczyty w warunkach swobodnego przepływu). Współczynnik można zwiększyć łącznie do 150% naciskając TOTAL i zmniejszać do minimum 70% naciskając TRIP.10
Ogólna zasada jest taka, że jeśli przyrząd odczytuje z nadwyżką, fakt musi zostać zredukowany, a jeśli jest zaniżony, współczynnik musi zostać zwiększony, błąd procentowy w odczytach jest tą samą zmianą procentową, która musi zostać dokonana. Na przykład, jeśli okaże się, że przyrząd jest źle odczytany o 6%, wówczas współczynnik kalibracji należy zwiększyć o 6%. Naciśnięcie SPEED spowoduje wprowadzenie nowego współczynnika kalibracji i powrót do ekranu SET ENG. Jeśli dalsze ustawienia nie są wymagane, naciśnięcie przycisku ILLUM spowoduje wyjście z trybu konfiguracji i powrót do normalnej pracy.

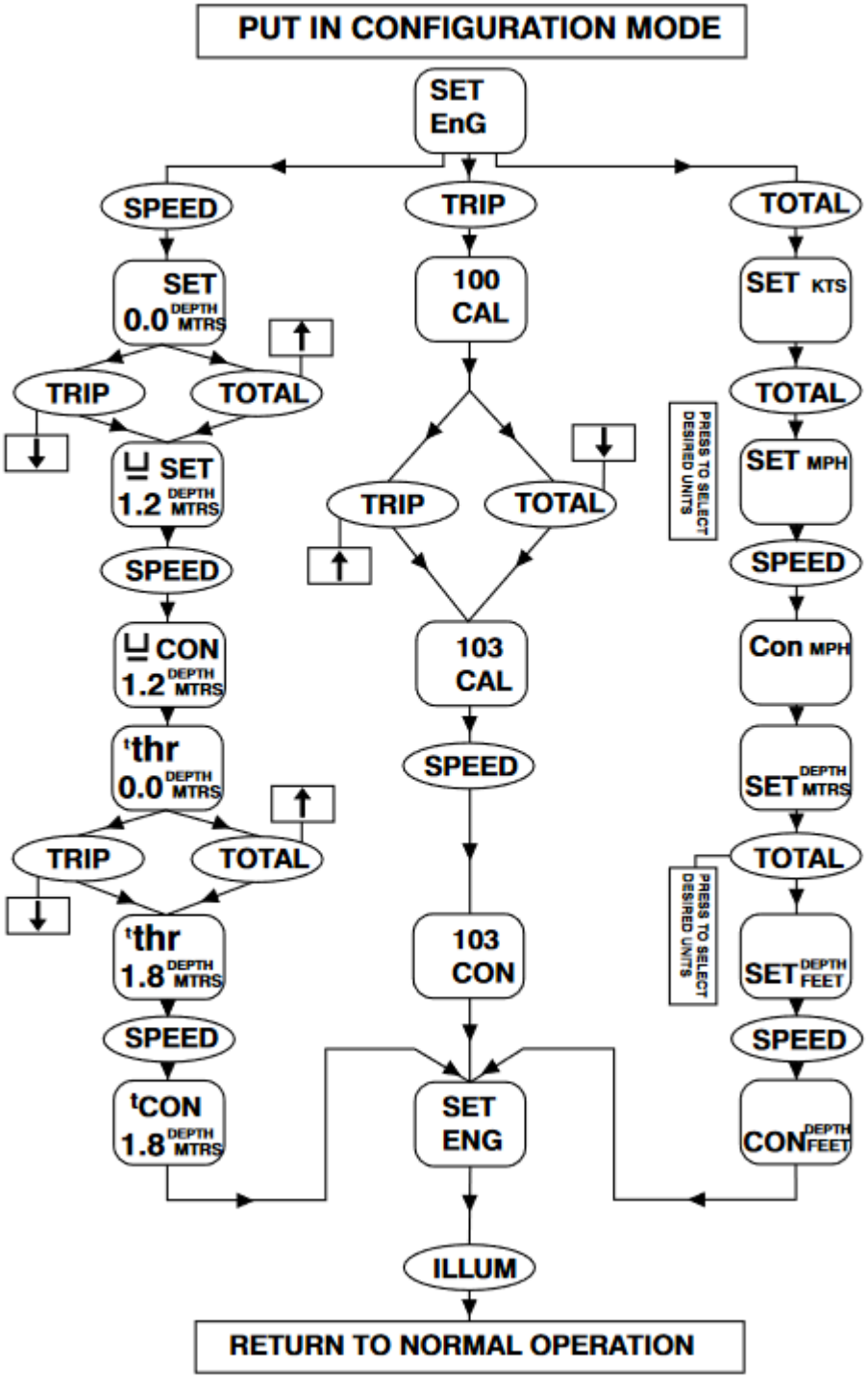

Deklaracja zgodności
NASA Marine Ltd deklaruje, że ten produkt jest zgodny z podstawowymi wymaganiami dyrektywy R & TTE 1995/5 / WE.
Oryginalną deklarację zgodności można uzyskać pod adresem info@nasamarine.com
TEN PRODUKT JEST PRZEZNACZONY DO UŻYTKU WYŁĄCZNIE NA STATKACH INNYCH NIŻ SOLAS.

PRZECZYTAJ PRZED ROZPAKOWANIEM

OGRANICZONA GWARANCJA

Przed rozpakowaniem przyrządu należy przeczytać i w pełni zrozumieć instrukcję instalacji. Kontynuuj instalację tylko wtedy, gdy masz do tego odpowiednie kompetencje. Nasa Marine Ltd. nie ponosi żadnej odpowiedzialności za obrażenia lub szkody spowodowane przez, w trakcie lub w wyniku instalacji tego produktu. Każdy element wyposażenia może ulec awarii z wielu przyczyn. Nie instaluj tego sprzętu, jeśli jest to jedyne źródło informacji, a jego awaria może spowodować obrażenia lub śmierć. Zamiast tego zwróć instrument sprzedawcy w celu uzyskania pełnego kredytu. Pamiętaj, że ten sprzęt jest pomocny w nawigacji, a nie zastępuje prawidłowego żeglarstwa. Używasz tego instrumentu na własne ryzyko, korzystaj z niego rozważnie i od czasu do czasu sprawdzaj jego działanie pod kątem innych danych. Od czasu do czasu sprawdzaj instalację i zasięgnij porady, jeśli jakakolwiek jej część nie jest w pełni zdatna do żeglugi.Nasa Marine Ltd. gwarantuje, że ten przyrząd będzie zasadniczo wolny od wad materiałowych i wykonawczych przez okres jednego roku od daty zakupu. Firma Nasa Marine Ltd. według własnego uznania naprawi lub wymieni elementy, które ulegną awarii podczas normalnego użytkowania w okresie gwarancyjnym. Takie naprawy lub wymiany będą wykonywane bezpłatnie dla klienta za części i robociznę. Klient jest jednak odpowiedzialny za koszty transportu. Niniejsza gwarancja nie obejmuje uszkodzeń wynikających z nadużycia, niewłaściwego użycia, wypadku lub nieautoryzowanych modyfikacji lub napraw. W żadnym wypadku firma Nasa Marine Ltd. nie będzie odpowiedzialna za przypadkowe, szczególne, pośrednie lub wtórne szkody, czy to wynikające z użytkowania, niewłaściwego użycia, niemożności prawidłowego użycia przyrządu lub z jego wad. Jeśli którykolwiek z powyższych warunków jest dla Ciebie nie do przyjęcia, zwróć nierozpakowany przedmiot do dystrybutora by uzyskać zwrot należności.

Dowód zakupu może być wymagany w przypadku roszczeń gwarancyjnych.